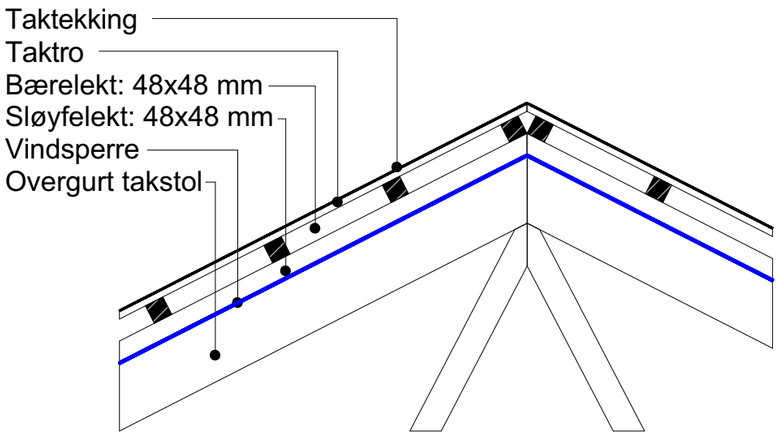

Dimensjon av lekter
bestemmes ut fra størrelse
på tak flaten og takvinkel

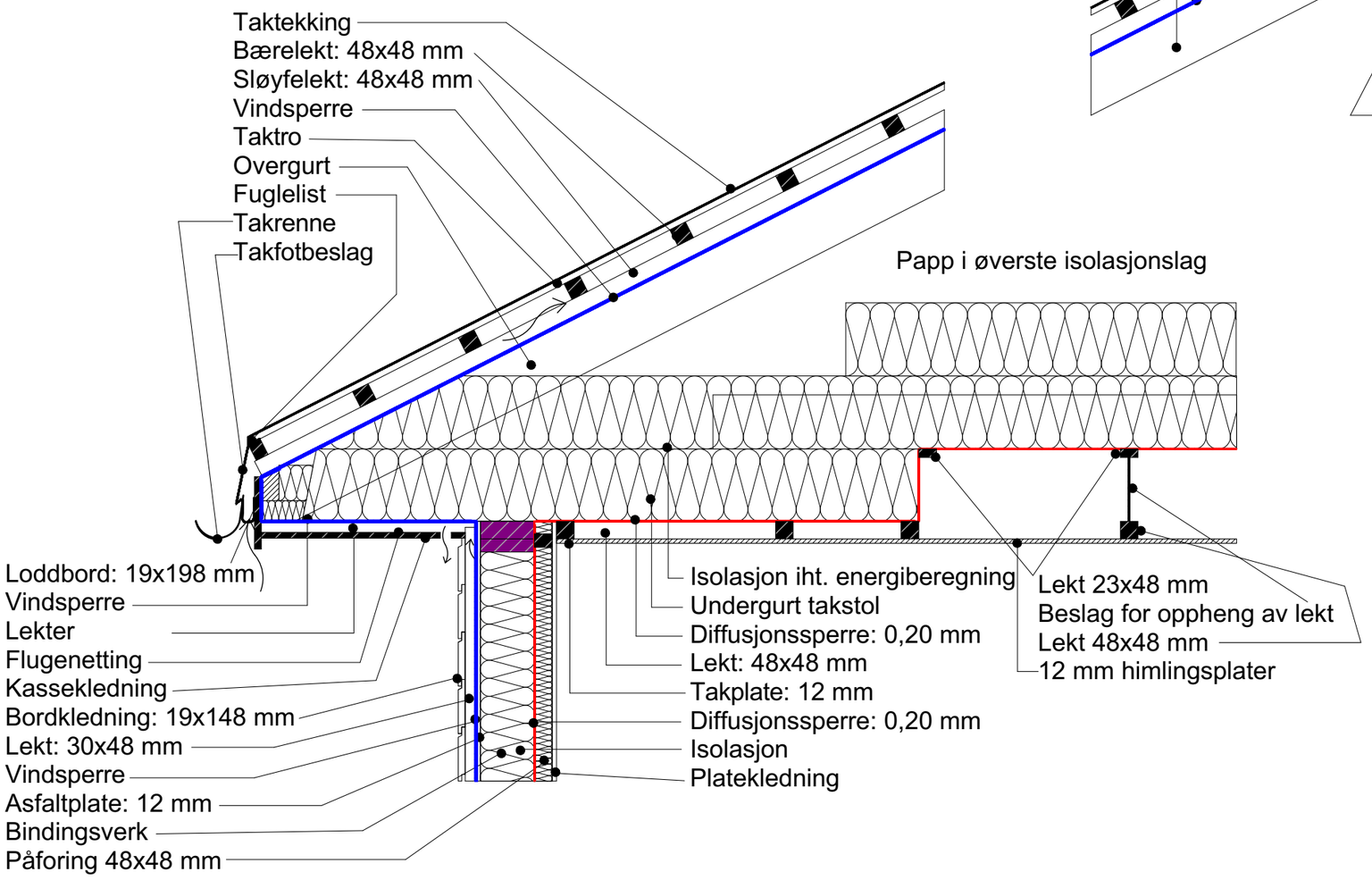

HENVISNINGER:
NBI: 525.106
NBI: 520.241

Tak, W-takstol med takpapp el. shingel

MÅLESTOKK 1:15
DAKARK AS
DATO: 14.02.14
REVIDERT: DATO: 13.07.22
DATO:
DATO:

5102

BYGGMANN